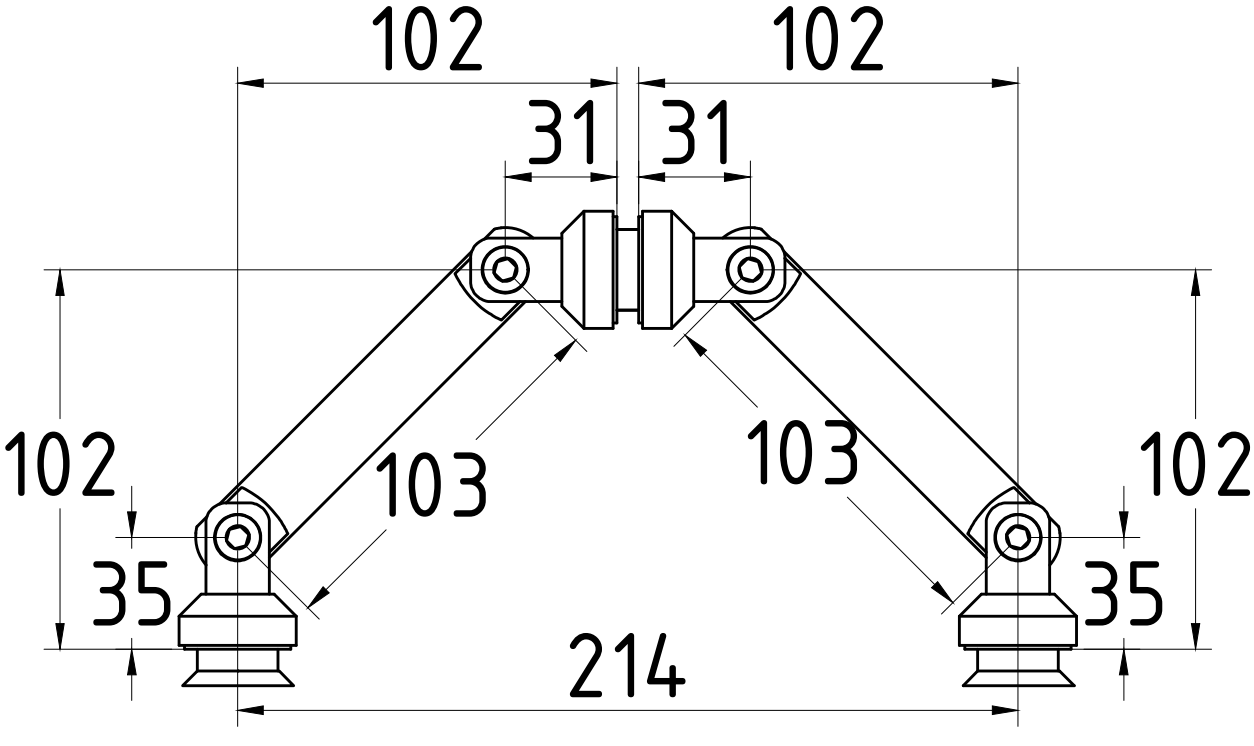
102
102
31
31
102
102
103
103
35
35
214